Netolerované rozměry délek ISO 2768-mK	
Rozsah [mm]	Úchylky [mm]
od 2000 do 4000	±2
od 1000 do 2000	±1,2
od 400 do 1000	±0,8
od 120 do 400	±0,5
od 30 do 120	±0,3
od 6 do 30	±0,2
od 0,5 do 6	±0,1

Netolerované rozměry úhlů ISO 2768-mK	
Délka odvěsny [mm]	Úchylky [°]
přes 400	±0°5'
od 120 do 400	±0°10'
od 50 do 120	±0°20'
od 10 do 50	±0°30'
do 10	±1°

Ra 6,3

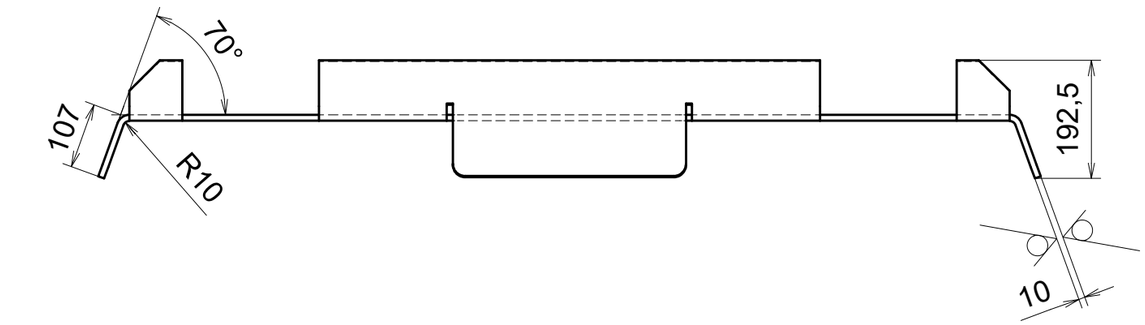

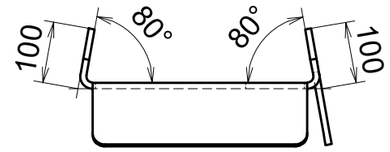

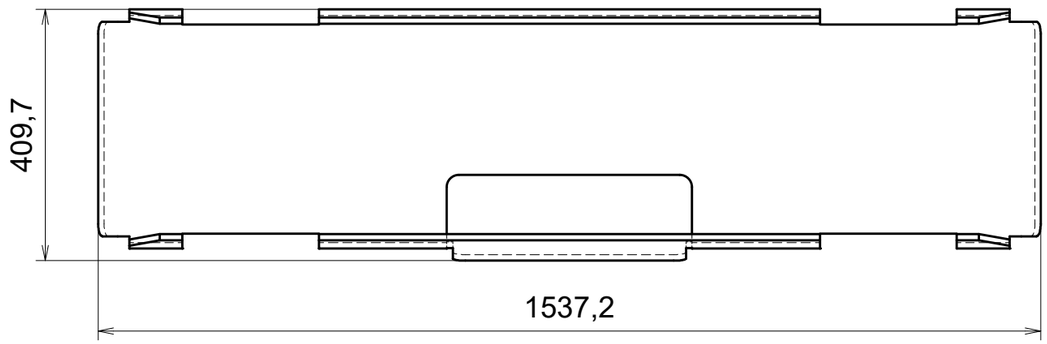

(1 : 15)

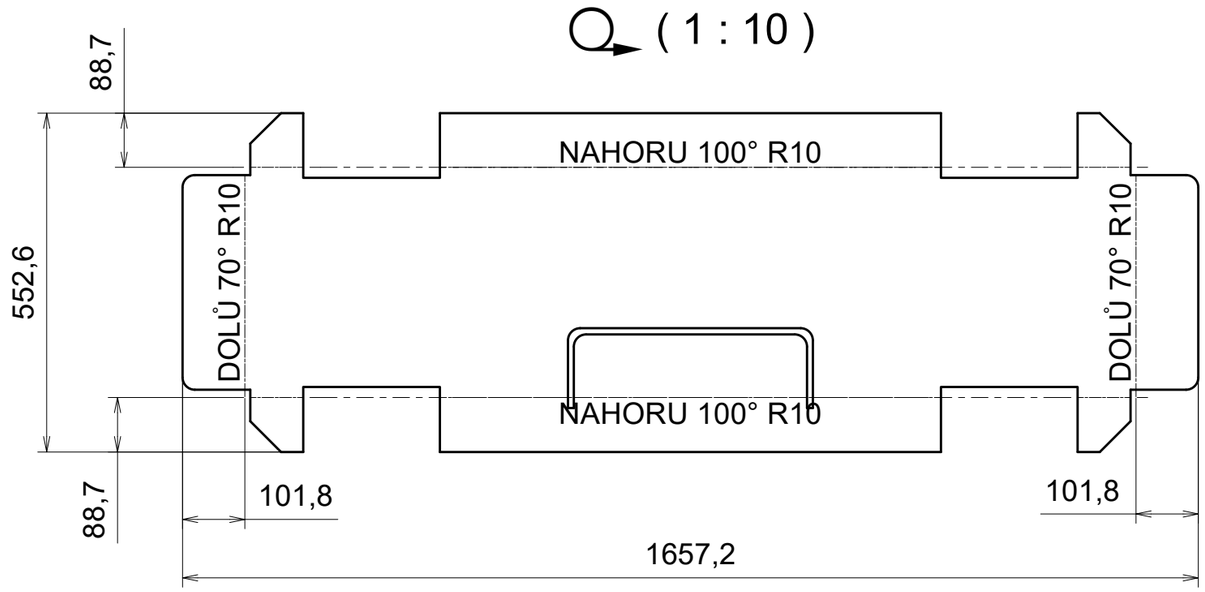

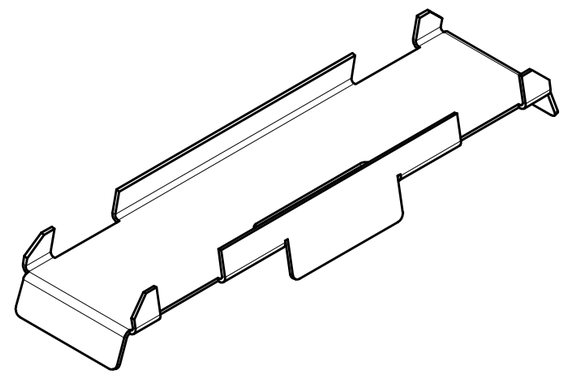

ODJEHLIT
TVAR DLE 2D/3D DAT

Materiál: Material:	1.0036 / S235JRG1
Hmotnost (kg): Mass (kg):	60,2
Povrchová úprava: Surface treatment:	Bez povrchové úpravy
Název: Title:	NAVÁDĚNÍ
Štěpánská 34, 110 00 Praha 1, www.ice.cz	
Číslo výkresu: Drawing No.:	TaO-00056
Revize: Revision:	00
Navrhl: Designed:	Dalibor Kunc
Datum: Date:	22.09.2025
Schválil: Approved:	Dalibor Kunc
Datum: Date:	10.10.2025
Přesnost: Precision:	ISO 2768 - **mK**
Tolerance: Tolerance:	ISO 8015
Měřítko: Scale:	1 : 10
List: Sh.:	1 / 1
Formát: Format:	A3

Tato technická dokumentace je duševním vlastnictvím firmy ICE Industrial Services a.s.. Bez souhlasu vlastníka nesmí být kopírována, publikována ani poskytnuta třetí osobě.
This technical documentation is the intellectual property of the company ICE Industrial Services a.s.. Copying, publishing or disclosure to third parties without the expressed permission of the owner is forbidden.

REV.	POPIS / DESCRIPTION	SCHVALIL / APPROVED	DATUM / DATE